MARTY AG
www.martyag.com

Katalog

Professionelle Batterie- und Akkuleuchten für jeden Einsatz

STREAMLIGHT

MARTY Systemtechnik AG
Rundbuckstrasse 18 • 8212 Neuhausen • www.martyag.com
Tel. 052/ 670 13 70 • Fax 052/ 670 13 71 • info@martyag.com

ProPolymer 4AA

Hochleistungslampe mit Xenonbirne, LED-Modul oder Luxeon-Hochleistungs-LED. Gehäuse aus schlagfestem Kunststoff.
Mit Endkappenschalter für Momentlicht sowie Dauerlicht.
Bis zu einer Tiefe von 60 Meter wasserdicht. Batterien: 4 Stück LR6
Lichtleistung: Xenon 6'000 Candela / LED Luxeon 3'500 Candela
Auch in Ex-Schutz-Ausführung erhältlich.

4AA LED

Artikel-Nummer	*Beschreibung*	*Brenndauer*	*Lichtleistung*	*Gewicht*	*Länge*	*Farbe*	*Preis*
68300	ProPolymer 4AA LED	155 Std.	67 Lumen	170g	16,5 cm	Schwarz	Fr. 62.—

ProPolymer 3C

Hochleistungslampe mit LED-Modul oder Luxeon-Hochleistungs-LED. Gehäuse aus schlagfestem Kunststoff. Mit Endkappen-schalter für Momentlicht sowie Dauerlicht. Wasserdicht bis 60 Meter. Batterien sind nicht im Lieferumfang dabei.
Auch in Ex-Schutz-Ausführung erhältlich

3C-LED

Artikel-Nummer	*Beschreibung*	*Brenndauer*	*Lichtleistung*	*Gewicht*	*Länge*	*Farbe*	*Preis*
33304	ProPolymer 3C LED	bis 336 Std.	85 Lumen	383g	21,7 cm	Schwarz	Fr. 92.—

Batterieleuchten

ProPolymer Zubehör

Artikel-Nummer	*Beschreibung*	*Preis*
Zubehör zu ProPolymer 4AA		
68007	Xenonbirne mit Reflektor (schwarz)	Fr. 23.50
68220	Xenonbirne mit Reflektor (weiss)	Fr. 24.50
68221	LED-Modul mit Reflektor	Fr. 39.80
68705	Nylon Holster	Fr. 23.50
75903	Aufsteckkegel rot	Fr. 12.50
75904	Aufsteckkegel gelb	Fr. 12.50
Zubehör zu ProPolymer 3C		
33004	Xenonbirne mit Reflektor	Fr. 25.50
33221	LED-Modul mit Reflektor	Fr. 62.50
22911	Gürtelring	Fr. 14.50
33903	Aufsteckkegel rot	Fr. 14.80
33904	Aufsteckkegel gelb	Fr. 14.80

Akkuleuchten

ProTac 2L-X / ProTac HL-X

NEU

ProTac 2L-X

Die 500 Lumen ProTac 2L-X ist eine wiederaufladebare Leuchte. Betrieben wird die Lampe mit dem SL-B26 Akku, welcher einen integrierten USB-Ladeanschluss hat.
Die Leuchte verfügt über 2 verschiedene Lichtleistungen.

- ***Hohe Lichtleistung***: 500 Lumen / 3.25 Betriebsstunden / 165 Meter Leuchtdistanz
- ***Niedrige Lichtleistung***: 40 Lumen / 30 Betriebsstunden / 49 Meter Leuchtdistanz
- ***Stroboskop Funktion***: 4.5 Betriebsstunden

Stromversorgung ist mit einem SL-B26 Akku, welcher im Lieferumfang enthalten ist. Zusätzlich wird ein Holster mitgeliefert.

Artikel-Nummer	*Beschreibung*	*Brenndauer*	*Lichtleistung*	*Gewicht*	*Länge*	*Farbe*	*Preis*
88083	ProTac 2L-X	3.25-30 Std.	40-500 Lumen	125g	13 cm	Schwarz	Fr. 145.—

NEU

ProTac HL-X

Die 1000 Lumen ProTac HL-X ist eine taktische, wiederaufladbare Handlampe. Betrieben wird die Lampe mit dem SL-B26 Akku, welcher einen integrierten USB-Ladeanschluss hat.
Die Leuchte verfügt über 3 verschiedene Lichtleistungen.

- ***Hohe Lichtleistung***: 1‘000 Lumen / 1.5 Betriebsstunden / 330 Meter Leuchtdistanz
- ***Mittlere Lichtleistung***: 400 Lumen / 3.5 Betriebsstunden / 200 Meter Leuchtdistanz
- ***Niedrige Lichtleistung***: 65 Lumen / 23 Betriebsstunden / 80 Meter Leuchtdistanz
- ***Stroboskop Funktion***: 3.25 Betriebsstunden

Stromversorgung ist mit einem SL-B26 Akku, welcher im Lieferumfang enthalten ist. Zusätzlich wird ein Holster mitgeliefert.

Artikel-Nummer	*Beschreibung*	*Brenndauer*	*Lichtleistung*	*Gewicht*	*Länge*	*Farbe*	*Preis*
88085	ProTac HL-X	1.5-23 Std.	65-1‘000 Lumen	176g	13 cm	Schwarz	Fr. 225.—

Akkuleuchten

ClipMate USB / Bandit

ClipMate USB

Wiederaufladbare Multifunktions-Leuchte mit Cliphalter und flexiblem Leuchtkopf. Eine weisse LED sorgt für eine gute Ausleuchtung, die rote LED für Nachtfunktion. Die ClipMate kann über USB-Stecker am Computer oder mit Adapter an der Steckdose aufgeladen werden.
Es kann zwischen 2 Lichtleistungen gewählt werden.
Ladezeit: 2.5 Stunden

Artikel-Nummer	*Beschreibung*	*Brenndauer*	*Lichtleistung*	*Gewicht*	*Länge*	*Farbe*	*Preis*
61127	ClipMate inkl. 230Volt Adapter	3.5-24 Std.	10-70 Lumen	54g	8 cm	Schwarz	Fr. 125.—

Bandit

Die neue Stirnlampe Bandit kann überallhin mitgenommen werden. Die Leuchte wird via USB aufgeladen. Die Lichtleistung beträgt 180 Lumen bei einer Brenndauer von 2 Stunden. Zusätzlich kann die Lampe auch auf 35 Lumen gedimmt werden, welche dann eine Brenndauer von 9,5 Stunden aufweist. Das Gehäuse besteht aus schlagfestem Polycarbonat, dem gleichen Material, aus dem auch Brillen und Zahnbürsten hergestellt werden. Die Stirnlampe ist nach IPX4 Standard gebaut und damit relativ wetterfest, das heisst Wasserspritzer aus allen Richtungen dringen nicht in das Gehäuse ein.
Ein Visierclip zum Befestigen der Leuchte an der Mütze sowie ein kurzes USB-Kabel zum Aufladen und ein elastisches Stirnband sind im Lieferumfang enthalten.

Artikel-Nummer	*Brenndauer*	*Lichtleistung*	*Gewicht*	*Breite*	*Höhe*	*Farbe*	*Preis*
61702	2-9.5 Std.	35-180 Lumen	37g	6,9 cm	2,9 cm	Schwarz	Fr. 45.—

Akkuleuchten

Stinger

NEU

Stinger 2020

Die Stinger 2020 ist die nächste Evolutionsstufe bei Hochleistungstaschenlampen und erzeugt 2‘000 Lumen. Sein Aluminiumlegierungskörper mit Anti-Roll-Design ist ergonomisch geformt für sicheren Halt. Es kann zwischen 3 verschiedenen Lichtleistungen gewählt werden.

- ***High***: 2‘000 Lumen / 2 Std. Betriebsdauer / 315 Meter Leuchtdistanz
- ***Medium***: 850 Lumen / 4 Std. Betriebsdauer / 200 Meter Leuchtdistanz
- ***Low***: 100 Lumen / 24 Std. Betriebsdauer / 70 Meter Leuchtdistanz

Betriebszeit für Stroboskop: 3.25 Std.
Ladezeiten:
Smart-Ladestation: 6 Stunden

Artikel-Nummer	*Beschreibung*	*Brenndauer*	*Lichtleistung*	*Gewicht*	*Länge*	*Farbe*	*Preis*
78102	Stinger 2020 mit 230 Volt SmartLader	2 / 4 / 24 Std.	2‘000 / 850 / 100 Lumen	350g	19,5 cm	Schwarz	Fr. 345.—
78104	Stinger 2020 mit 12 Volt SmartLader	2 / 4 / 24 Std.	2‘000 / 850 / 100 Lumen	350g	19,5 cm	Schwarz	Fr. 315.—
78100	Stinger 2020 **nur Lampe** mit Akku	2 / 4 / 24 Std.	2‘000 / 850 / 100 Lumen	350g	19,5 cm	Schwarz	Fr. 285.—

Stinger C4 LED

Wiederaufladbare Akku-Stablampe mit 230 Volt oder 12 Volt Ladekabel mit Auto-Zigarettenstecker. Ein-/ Ausschalten mit Gummidrücker. Grosse Leuchtkraft dank 3 Watt LED-Technik.
Das Gehäuse ist aus gefrästem Flugzeugaluminium mit einem rutschfesten, gummierten Komfortgriff.
In der Taschenlampe ist ein Nickel-Metallhydrid-Akku verbaut. Durch Tastendruck kann die Leuchtstärke 3-stufig verstellt werden.

- ***High***: 450 Lumen / 26‘000 Candela / 3 Std. Betriebsdauer / 322 Meter Leuchtdistanz
- ***Medium***: 200 Lumen / 12‘000 Candela / 5.5 Std. Betriebsdauer / 219 Meter Leuchtdistanz
- ***Low***: 100 Lumen / 6‘000 Candela / 10 Std. Betriebsdauer / 155 Meter Leuchtdistanz

Betriebszeit für Stroboskop: 7.5 Std.
Ladezeiten:
Smart-Ladestation: 4.5 Stunden

Artikel-Nummer	*Beschreibung*	*Brenndauer*	*Lichtleistung*	*Gewicht*	*Länge*	*Farbe*	*Preis*
75961	Stinger LED mit 230 Volt SmartLader	3 / 5.5 / 10 Std.	450 / 200 / 100 Lumen	352g	21,4 cm	Schwarz	Fr. 295.—
75712	Stinger LED mit 12 Volt SmartLader	3 / 5.5 / 10 Std.	450 / 200 / 100 Lumen	352g	21,4 cm	Schwarz	Fr. 265.—
75960	Stinger LED **nur Lampe** mit Akku	3 / 5.5 / 10 Std.	450 / 200 / 100 Lumen	352g	21,4 cm	Schwarz	Fr. 235.—

Stinger HPL C4 LED

Die Stinger HPL C4 LED ist eine wiederaufladbare Akku-Stablampe, welche mit 230 Volt oder 12 Volt aufgeladen werden kann. Das Gehäuse ist aus gefrästem Flugzeugaluminium mit einem rutschfesten, gummierten Komfortgriff. In der Taschenlampe ist ein Nickel-Metallhydrid-Akku verbaut. Der Multifunktions-Druckschalter lässt Ihnen die Wahl zwischen 3 Leuchtfunktionen und einer Stroboskopfunktion.

- ***High***: 800 Lumen / 1.25 Std. Betriebsdauer / 438 Meter Leuchtdistanz
- ***Medium***: 400 Lumen / 2.5 Std. Betriebsdauer / 310 Meter Leuchtdistanz
- ***Low***: 200 Lumen / 5 Std. Betriebsdauer / 219 Meter Leuchtdistanz

Betriebszeit für Stroboskop: 3 Std.
Ladezeiten:
Smart-Ladestation: 4.5 Stunden

Artikel-Nummer	*Beschreibung*	*Brenndauer*	*Lichtleistung*	*Gewicht*	*Länge*	*Farbe*	*Preis*
75981	Stinger HPL LED mit 230 Volt SmartLader	1.25 / 2.5 / 5 Std.	800 / 400 / 200 Lumen	385g	23,4 cm	Schwarz	Fr. 325.—
75980	Stinger HPL LED **nur Lampe** mit Akku	1.25 / 2.5 / 5 Std.	800 / 400 / 200 Lumen	385g	23,4 cm	Schwarz	Fr. 265.—

Stinger Switchblade

Die Stinger Switchblade ist ein kompakter, multifunktionaler Arbeitsscheinwerfer. Die Leuchte hat sehr viele Vorteile: strahlend weisses Licht, magnetische Unterseite, einen Haken zum Aufhängen und UV-Licht. Die Switchblade kann man 180° schwenken und besitzt drei verschiedene Beleuchtungsstufen. Die Lichtleistung beträgt 800 Lumen. Mit der magnetischen Grundfläche kann man die Leuchte an fast jedem Ort befestigen. Zusätzlich hat es unten noch einen Befestigungshaken. Die Leuchte kann mit einem USB-Ladekabel oder mit einer fixen Ladestation geladen werden.

Artikel-Nummer	*Beschreibung*	*Brenndauer*	*Lichtleistung*	*Gewicht*	*Länge*	*Farbe*	*Preis*
76802	Stinger Switchblade mit 230 Volt SmartLader	3.75 Std.	800 Lumen	490g	25 cm / 43 cm	Rot	Fr. 215.—
76800	Stinger Switchblade **nur Lampe** mit Akku	3.75 Std.	800 Lumen	490g	25 cm / 43 cm	Rot	Fr. 180.—

Akkuleuchten

Stinger

UltraStinger LED

Vergleichbare Grösse, Form und Griffgefühl, die bei der Original-UltraStinger so beliebt waren. Mit aktueller LED-Technologie, die einen leistungsstarken 1‘100-Lumen-Lichtkegel mit überlegener Fernausleuchtung liefert, werden Objekte in einem Abstand von bis zu 510 Metern beleuchtet! Die individuelle Optik erzeugt einen konzentrierten Lichtstrahl und optimiert die Randausleuchtung. Strapazierfähiges, eloxiertes Aluminiumgehäuse mit einem rutschfesten, gummierten Komfortgriff. In der Taschenlampe ist ein Nickel-Metallhydrid-Akku verbaut. Der Multifunktions-Druckschalter lässt Ihnen die Wahl zwischen 3 Leuchtfunktionen und einer Stroboskopfunktion.

- ***High***: 1‘100 Lumen / 65‘000 Candela / 1.5 Std. Betriebsdauer / 510 Meter Leuchtdistanz
- ***Medium***: 350 Lumen / 21‘000 Candela / 4.5 Std. Betriebsdauer / 290 Meter Leuchtdistanz
- ***Low***: 90 Lumen / 5‘000 Candela / 16 Std. Betriebsdauer / 141 Meter Leuchtdistanz

Betriebszeit für Stroboskop: 3.25 Std.
Ladezeiten: Smart-Ladestation: 4.5 Stunden

Artikel-Nummer	*Beschreibung*	*Brenndauer*	*Lichtleistung*	*Gewicht*	*Länge*	*Farbe*	*Preis*
77557	UltraStringer LED mit 230 Volt SmartLader	1.5 / 4.5 / 16 Std.	1‘100 / 350 / 90 Lumen	564g	30 cm	Schwarz	Fr. 335.—
77555	UltraStringer LED mit 12 Volt SmartLader	1.5 / 4.5 / 16 Std.	1‘100 / 350 / 90 Lumen	564g	30 cm	Schwarz	Fr. 305.—
77550	UltraStringer LED **nur Lampe** mit Akku	1.5 / 4.5 / 16 Std.	1‘100 / 350 / 90 Lumen	564g	30 cm	Schwarz	Fr. 275.—

Akkuleuchten

Stinger Zubehör

Artikel-Nummer	*Beschreibung*	*Preis*
Zubehör zu Stinger-LED		
75175	Akku NiMH	Fr. 49.—
75903	Aufsteckkegel rot	Fr. 12.50
75904	Aufsteckkegel gelb	Fr. 12.50
75106	Lederholster offen	Fr. 28.50
76090	Gürteletui mit Druckknopf	Fr. 35.—
75906	Gürtelring offen	Fr. 14.—
75927	Gürteletui zu Stinger-LED mit Druckknopf	Fr. 35.—
Zubehör zu Stinger HPL-LED		
75175	Akku NiMH	Fr. 49.—
75946	Aufsteckkegel rot	Fr. 14.50
75948	Aufsteckkegel gelb	Fr. 14.50
75906	Gürtelring offen	Fr. 14.—
25090	Gürteletui mit Druckknopf	Fr. 42.50
Zubehör für alle Stinger		
75600	5-er Ladestation 230 Volt	Fr. 580.—
22051	Ladekabel 12 Volt	Fr. 22.50
22061	Netzteil 230 Volt	Fr. 54.—
75103	1-er Smart-Ladestation	Fr. 83.—

Strion C4 LED

Die Strion LED ist eine kompakte Profilampe für verschiedenste Ansprüche. Sie bietet einen optimalen Ausgleich zwischen einem hellen, weitreichenden Lichtstrahl und reichlicher Randausleuchtung sowie lange Betriebszeiten. In der Taschenlampe ist ein Lithium-Ionen-Akku verbaut. Das Gehäuse ist aus gefräs-tem Flugzeugaluminium. Der taktische Mehrfunktions-Endkappen-Druckknopfschalter lässt Ihnen die Wahl zwischen 3 Leuchtfunktionen und einer Stroboskopfunktion.

- ***High***: 375 Lumen / 12‘000 Candela / 2.5 Std. Betriebsdauer / 219 Meter Leuchtdistanz
- ***Medium***: 175 Lumen / 6‘500 Candela / 4.75 Std. Betriebsdauer / 161 Meter Leuchtdistanz
- ***Low***: 80 Lumen / 3‘200 Candela / 9.5 Std. Betriebsdauer / 113 Meter Leuchtdistanz

Betriebszeit für Stroboskop: 5.5 Std.
Smart-Ladestation: 3.5 Stunden

Artikel-Nummer	*Beschreibung*	*Brenndauer*	*Lichtleistung*	*Gewicht*	*Länge*	*Farbe*	*Preis*
74313	Strion C4 LED Akkulampe mit 230 Volt SmartLader	2.5 / 4.75 / 9,5 Std.	375 / 175 / 80 Lumen	148g	15 cm	Schwarz	Fr. 285.—
74303	Strion C4 LED Akkulampe mit 12 Volt SmartLader	2.5 / 4.75 / 9,5 Std.	375 / 175 / 80 Lumen	148g	15 cm	Schwarz	Fr. 265.—
74300	Strion C4LED Akkulampe **nur Lampe** mit Akku	2.5 / 4.75 / 9,5 Std.	375 / 175 / 80 Lumen	148g	15 cm	Schwarz	Fr. 225.—

Artikel-Nummer	*Beschreibung*	*Preis*
Zubehör zu Strion LED		
74903	Aufsteckkegel rot	Fr. 15.50
74904	Aufsteckkegel gelb	Fr. 15.50
85905	Nylon-Holster	Fr. 22.50
Zubehör für alle Strion		
74175	Akku Lithium	Fr. 75.—
74914	Xenon Birne	Fr. 16.50
74102	Ladestation	Fr. 79.—
22051	Ladekabel 12 Volt	Fr. 22.50
22061	Netzteil 230 Volt	Fr. 54.—

Akkustablampe

SL-20LP Akkustablampe

Grosser Strahler aus Kunststoff mit allen Funktionen und C4®-LED-Technologie, der eine Leuchtkegelweite von 490 Metern bietet. In der Taschenlampe ist ein Nickel-Metallhydrid-Akku verbaut. Der Multifunktions-Druckschalter lässt Ihnen die Wahl zwischen drei Leuchtfunktionen und einer Stroboskopfunktion.

- ***High***: 450 Lumen / 70‘000 Candela / 3.25 Std. Betriebsdauer / 529 Meter Leuchtdistanz
- ***Medium***: 225 Lumen / 35‘000 Candela / 5 Std. Betriebsdauer / 374 Meter Leuchtdistanz
- ***Low***: 60 Lumen / 9‘000 Candela / 20 Std. Betriebsdauer / 189 Meter Leuchtdistanz

Betriebszeit für Stroboskop: 4.5 Std.
Ladezeit: 9 Stunden

Artikel-Nummer	*Beschreibung*	*Brenndauer*	*Lichtleistung*	*Gewicht*	*Länge*	*Farbe*	*Preis*
25304	SL-20LP Akkulampe mit 230 Volt Ladegerät	3.25 / 5 / 20 Std.	450 / 225 / 60 Lumen	590g	33,5 cm	Schwarz	Fr. 265.—
25302	SL-20LP Akkulampe mit 12 Volt Lade-gerät	3.25 / 5 / 20 Std.	450 / 225 / 60 Lumen	590g	33,5 cm	Schwarz	Fr. 235.—
25300	SL-20LP Akkulampe **nur Lampe** mit Akku	3.25 / 5 / 20 Std.	450 / 225 / 60 Lumen	590g	33,5 cm	Schwarz	Fr. 215.—

Artikel-Nummer	*Beschreibung*	*Preis*
Zubehör zu SL-20LP		
77175	Akku NiMH	Fr. 86.—
22511	Aufsteckkegel rot	Fr. 14.50
22519	Aufsteckkegel gelb	Fr. 14.50
22911	Gürtelring offen	Fr. 14.50
25090	Gürteletui mit Druckknopf	Fr. 42.50
22051	Ladekabel 12 Volt	Fr. 22.50
22061	Netzteil 230 Volt	Fr. 54.—
21600	5-er Ladestation 230 Volt	Fr. 520.—
22052	1-er Ladestation	Fr. 35.—

Akkuleuchten

Lite-Box und Zubehör

E-Flood und E-Spot Lite-Box C4

Die robusten **E-Flood-Modelle** sind wiederaufladbare, tragbare Lampen mit LED-Technologie für große Helligkeit, lange Laufzeit und hohe Zuverlässigkeit. Die E-Flood-Modelle haben 6 LEDs und erzeugen mit ihren breit auffächernden Reflektoren eine gleichmäßige Ausleuchtung. Ein Schultertragriemen ist im Lieferumfang dabei.
- ***Hell***: 615 Lumen / 4‘000 Candela / 8 Std. Betriebsdauer / 126 Meter Leuchtdistanz
- ***Abgeblendet***: 330 Lumen / 2‘150 Candela / 18 Std. Betriebsdauer / 93 Meter Leuchtdistanz

Ladezeit: 8 Stunden

Die **E-Spot-Modelle** sind wiederaufladbare, tragbare Lampen für harte Beanspruchungen. Die C4®-LED-Technologie sorgt für große Helligkeit, lange Betriebsdauer und Zuverlässigkeit.
Ein Schultertragriemen ist im Lieferumfang enthalten.
- ***Hell***: 540 Lumen / 55‘000 Candela / 7 Std. Betriebsdauer / 469 Meter Leuchtdistanz
- ***Abgeblendet***: 330 Lumen / 32‘000 Candela / 15 Std. Betriebsdauer / 93 Meter Leuchtdistanz

Ladezeit: 7 Stunden

Artikel-Nummer	*Beschreibung*	*Brenndauer*	*Lichtleistung*	*Gewicht*	*Länge*	*Farbe*	*Preis*
45802	**E-Flood** Lite-Box C4 Akkulampe 6 Stück Hochleistungs-LED C4 mit 12/230 Volt Ladegerät	8-18 Std.	615 / 330 Lumen	3’600g	29 cm	Orange	Fr. 495.—
45852	**E-Spot** Lite-Box C4 Akkulampe 6 Stück Hochleistungs-LED C4 mit 12/230 Volt Ladegerät	7-15 Std.	540 / 330 Lumen	3’600g	29 cm	Orange	Fr. 445.—

Artikel-Nummer	*Beschreibung*	*Preis*
Zubehör zu Lite-Box		
45937	Akku	Fr. 94.—
45901	Birne 8 Watt	Fr. 18.50
45902	Birne 20 Watt	Fr. 18.50
Zubehör für alle Lite-Box		
45232	Schultertraggurt	Fr. 25.50
22051	Ladekabel 12 Volt	Fr. 22.50
22061	Netzteil 230 Volt	Fr. 54.—

Vulcan 180° LED

Die neue Vulcan 180° ist leicht und sehr handlich. Diese wiederaufladbare, wasserdichte Leuchte hat einen 180° Schwenkkopf mit dem Sie das Licht so einstellen können, wie Sie es brauchen. Der Kopf hat vorne drei sehr leistungsstarke LEDs verbaut. Zusätzlich sind an der Rückseite zwei blaue LEDs angebracht, welche die Sichtbarkeit in dichtem Rauch verbessert.

- ***Hell***: 1‘200 Lumen / 75‘000 Candela / 5 Std. Betriebsdauer / 548 Meter Leuchtdistanz
- ***Abgeblendet***: 350 Lumen / 22‘000 Candela / 16 Std. Betriebsdauer / 296 Meter Leuchtdistanz

Ladezeit: 9.2 Stunden

Artikel-Nummer	*Beschreibung*	*Brenndauer*	*Lichtleistung*	*Gewicht*	*Länge*	*Farbe*	*Preis*
44312	Vulcan 180° LED mit 12 Volt und 230 Volt Ladegerät	5-16 Std.	1‘200 Lumen	1‘120g	18,8 cm	Orange	Fr. 450.—

Survivor Plus LED

Die Survivor wurde neu gestaltet und ist nun mit einer Niedrigprofilblende ausgestattet, die die Ausrüstung und Geräte nicht behindert. Im Lieferumfang der Lampe sind zwei optionale Smoke-Cutter-Stöpsel enthalten. Mit ihrer Hilfe können Sie den Lichtstrahl nach Bedarf anpassen, ohne die Lichtleistung zu verändern. Der schwarze Einsatz verringert die Randausleuchtung erheblich und sorgt für einen schärfer abgegrenzten Lichtkegel, während der gelbe Einsatz das Streulicht und die Augenermüdung durch Reflexionen verringert. Ausserdem wurde der Clip neu konzipiert und ein verstärkter D-Ring hinzugefügt, damit die hängende Lampe nach vorne zeigt. Model erhältlich mit wiederaufladbaren Batterien **oder** mit Alkaline-Batterien. Die Survivor Plus LED kann in 4 verschiedenen Beleuchtungsmodi betrieben werden.

Wiederaufladbares Model mit Lithium-Ionen-Batterie:

- ***Hell*** für einen superhellen Lichtstrahl, der Rauch durchdringt:
  175 Lumen / 41‘000 Candela / 405 m Leuchtweite / Brenndauer 3.5 Stunden
- ***Mittel*** für helles Licht und längere Betriebsdauer:
  60 Lumen / 14‘000 Candela / 237 m Leuchtweite / Brenndauer 10 Stunden
- ***Blinken*** zur Signalisierung: 8 Stunden Betriebsdauer
- ***Mondscheinmodus*** für eine abgeblendete Beleuchtung
  zur Schonung der Batterie: 15 Tage Betriebsdauer

Modell mit Alkaline-Batterien:

- ***Hell*** für einen superhellen Lichtstrahl, der Rauch durchdringt:
  175 Lumen / 41‘000 Candela / 405 m Leuchtweite / 8 Stunden Brenndauer
- ***Mittel*** für helles Licht und längere Betriebsdauer:
  60 Lumen / 14‘000 Candela / 237 m Leuchtweite /
- ***Blinken*** zur Signalisierung: 8 Stunden Betriebsdauer
- ***Mondscheinmodus*** für eine abgeblendete Beleuchtung zur Schonung der Batterie:
  15 Tage Betriebsdauer

Artikel-Nummer	*Beschreibung*	*Brenndauer*	*Lichtleistung*	*Gewicht*	*Länge*	*Farbe*	*Preis*
90562	Survivor Plus LED-Leuchte und 12/230 Volt Normal-Ladestation Ladezeit: 10 Stunden **EN-Norm: II 1G Ex ia IIB T3/T4 Ga** **EN-Norm: II 2G Ex ia IIC T3/T4 Gb**	3.5-10 Std.	175 Lumen 41‘000 Candela	388g	18 cm	Orange	Fr. 392.—
90565	Survivor Plus LED-Leuchte und 12 Volt Schnell-Ladestation Ladezeit: 2.5 Stunden **EN-Norm: II 1G Ex ia IIB T3/T4 Ga** **EN-Norm: II 2G Ex ia IIC T3/T4 Gb**	3.5-10 Std.	175 Lumen 41‘000 Candela	388g	18 cm	Orange	Fr. 448.—
90566	Survivor Plus LED-Leuchte **nur Lampe MIT Akku** **EN-Norm: II 1G Ex ia IIB T3/T4 Ga** **EN-Norm: II 2G Ex ia IIC T3/T4 Gb**	3.5-10 Std.	175 Lumen 41‘000 Candela	388g	18 cm	Orange	Fr. 295.—
90567	Survivor Plus LED-Leuchte **nur Lampe OHNE Akku.** Inkl. Trockenbatterie-Adapter. Für 4 Stück Typ AA Batterien **EN-Norm: II 1G Ex ia IIB T3/T4 Ga** **EN-Norm: II 2G Ex ia IIC T3/T4 Gb**	8-20 Std.	175 Lumen 41‘000 Candela	388g	18 cm	Orange	Fr. 199.—

Akkuleuchten

Survivor Plus LED Zubehör

Zubehör und Ersatzteile für die Survivor Plus LED (neues Modell)

Artikel-Nummer	*Beschreibung*	*Preis*
90600	5-er Ladestation 230 Volt	Fr. 665.—
90316	Akku	Fr. 155.—
903039	Adapterplatte zu Akku	Fr. 18.50
908004	Reflektor	Fr. 24.—
908028	Linse mit Lampenkopf-Verschraubung	Fr. 24.—
90542	Batterie-Adapter	Fr. 26.50
22051	Ladekabel 12 Volt	Fr. 22.50
22061	Netzteil 230 Volt	Fr. 54.—
90010	Einzel-Ladestation	Fr. 58.—

Zubehör und Ersatzteile für die Survivor (altes Modell)

Artikel-Nummer	*Beschreibung*	*Preis*
90600	5-er Ladestation 230 Volt	Fr. 665.—
90557	Lampenkopf (6mm) mit Reflektor und Linse	Fr. 26.50
900430	Lampenkopf (10,5mm) mit Reflektor und Linse	Fr. 26.50
903039	Adapterplatte zu Akku	Fr. 18.50
90030	Birnensatz mit Reflektor	Fr. 34.50
90314	Birne Schwarzkopf	Fr. 18.50
90542	Batterie-Adapter	Fr. 26.50
22051	Ladekabel 12 Volt	Fr. 22.50
22061	Netzteil 230 Volt	Fr. 54.—
90010	Einzel-Ladestation	Fr. 58.—

Stativ-Leuchte

Scene-Light 72” und 84”

Scene-Light

Mit ihrer schnellen Einsatzbereitschaft und einfachen Verstauung leuchtet die Scene Light Ihren Arbeitsbereich mit 3,600 Lumen / 31‘000 Candela aus. Mit ihrer schmalen Bauart und dem 72” oder 84” Teleskopstab leuchtet diese Lampe praktisch alles aus, von offenen Flächen bis zu engen, begrenzten Räumen. Ausziehbarer Lampenkopf bis zu 1,8 Meter bei der 72” und bis zu 2,2 Meter bei der 84” Variante.
Ladezeit: 10 Stunden.
Zwischen 3 verschiedenen Beleuchtungsmodien wählbar:
- ***Hell*** für extrem hellen Lichtkegel:
  5‘300 Lumen / 4 Stunden Betriebsdauer / 410 Meter Leuchtdistanz
- ***Mittelhell*** für intensives Licht und eine längere Betriebsdauer:
  2‘500 Lumen / 9 Stunden Betriebsdauer / 292 Meter Leuchtdistanz
- ***Abgeblendet***, für weniger intensives Licht und eine lange Betriebsdauer: 1‘300 Lumen / 18 Stunden Betriebsdauer / 215 Meter Leuchtdistanz

Artikel-Nummer	*Beschreibung*	*Brenndauer*	*Lichtleistung*	*Gewicht*	*Länge*	*Farbe*	*Preis*
45671	Scene-Light 72” mit ausziehbarem Lampenkopf von bis zu 1,8 Meter, mit 12 Volt und 230 Volt Adapter	4-18 Std.	5‘300 Lumen 2‘500 Lumen 1‘300 Lumen	11,3kg	58 cm	Gelb	Fr. 1‘380.—
45681	Scene-Light 84” mit ausziehbarem Lampenkopf von bis zu 2,2 Meter, mit 12 Volt und 230 Volt Adapter	4-18 Std.	5‘300 Lumen 2‘500 Lumen 1‘300 Lumen	12 kg	58 cm	Gelb	Fr. 1‘680.—

Stativ-Leuchte

Scene-Light II

NEU

Scene-Light II

Die rote portable Scene Light II Lampe dient als Flutlichtscheinwerfer im Bau- und Rettungswesen. Die insgesamt 18 LEDs leuchten mit einer Helligkeit von unglaublichen 10‘000 Lumen während rund 2 Stunden! Am digitalen Bedienpanel auf der Rückseite kann die Helligkeit stufenweise abgedimmt werden und leuchtet dann (z.B. bei 2‘300 Lumen) bis zu 11 Stunden pro Akku-Ladung!
Die Lampe ist wasserfest (IPX7) bis 1 Meter Tiefe. Der LED-Scheinwerfer kann im Gehäuse um 360 Grad gedreht werden, z.B. wenn ein Gebäude angeleuchtet werden soll oder wenn bei einem Schacht- oder Silo-Einstieg der Lichtstrahl nach unten gerichtet werden soll. Bei Bedarf können auch mehrere Scene-Light II Scheinwerfer übereinander gestapelt werden. Zudem ist es möglich, den Scheinwerfer über ein 12 Volt Ladekabel ab Fahrzeug oder einem 230 Volt Netzgerät zu betreiben oder zu laden (beide Kabel sind bei uns inbegriffen). Die Ladezeit eines leeren Akkus beträgt rund 6 Stunden.

Es kann zwischen verschiedenen Lichtleistungen gewählt werden:

- **100%** 10‘000 Lumen 2 Stunden Betriebsdauer
- **80%** 8‘300 Lumen 2,75 Stunden Betriebsdauer
- **60%** 6‘300 Lumen 3,75 Stunden Betriebsdauer
- **40%** 4‘500 Lumen 5,75 Stunden Betriebsdauer
- **20%** 2‘300 Lumen 11 Stunden Betriebsdauer

Artikel-Nummer	*Beschreibung*	*Brenndauer*	*Lichtleistung*	*Gewicht*	*Breite*	*Tiefe*	*Höhe*	*Preis*
46001	Scene-Light II LED mit 12 Volt und 230 Volt Ladegerät	2-11Std.	10‘000 - 2‘300 Lumen	6,5 kg	40 cm	29 cm	30 cm	Fr. 1‘220.—

Ersatzteilpreise

SL-20XP / SL-20X / SL-35X

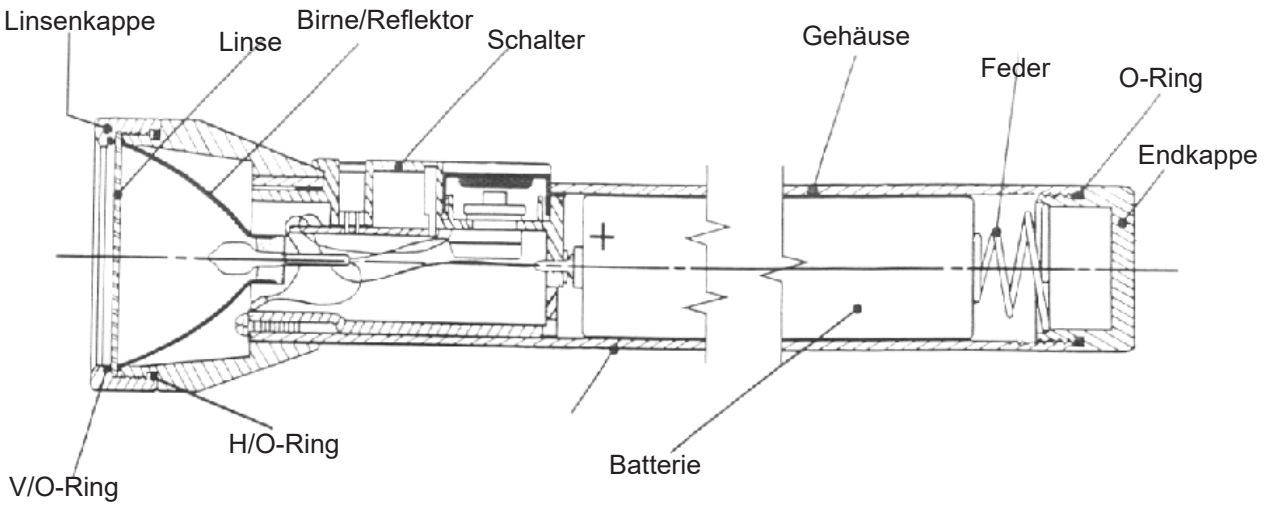

Artikel	*SL-20XP*	*SL-20X*	*SL-35X*
Linsenkappe	25002 / Fr. 15.50	201601 / Fr. 25.80	201201 / Fr. 28.50
Linse	201602-1 / Fr. 2.50	201602-1 / Fr. 2.50	201602-1 / Fr. 2.50
Birne mit Reflektor	25107 / Fr. 33.—	20110 / Fr. 33.—	35110 / Fr. 33.—
Schalter kompl.	251400-1 / Fr. 18.50	201400-1 / Fr. 18.50	351400-1 / Fr. 18.50
Gehäuse	250001 / Fr. 58.80	201417 / Fr. 85.—	351417 / Fr. 125.—
Feder	250004 / Fr. 2.50	201777 / Fr. 2.50	201777 / Fr. 2.50
O-Ring	250008 / Fr. 1.20	151706 / Fr. 1.20	151706 / Fr. 1.20
Endkappe	250003 / Fr. 17.80	201709 / Fr. 15.80	201709 / Fr. 15.80
V/O-Ring	201604 / Fr. 1.80	201604 / Fr. 1.80	201604 / Fr. 1.80
H/O-Ring	201603 / Fr. 1.80	201603 / Fr. 1.80	201603 / Fr. 1.80
Akku	25170 / Fr. 84.—	20170 / Fr. 105.—	35170 / Fr. 172.—
Ladestation	22052 / Fr. 35.—	22052 / Fr. 35.—	22052 / Fr. 35.—
Netzteil 230 Volt	21725 / Fr. 54.—	21725 / Fr. 54.—	21725 / Fr. 54.—
Ladekabel 12 Volt	22051 / Fr. 22.50	22051 / Fr. 22.50	22051 / Fr. 22.50

Ersatzteilpreise

Stinger / Poly-Stinger / Ultra-Stinger

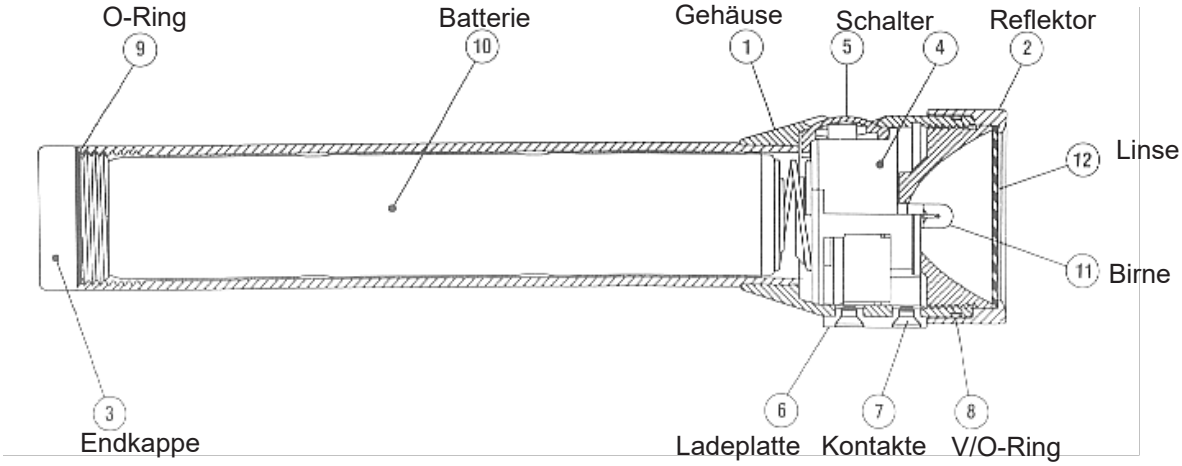

Artikel	*Stinger*	*Poly-Stinger*	*Ultra-Stinger*	*Stinger HP*
Linse	750009 / Fr. 1.—	750009 / Fr. 1.—	20160 / Fr. 2.50	20160 / Fr. 2.50
Birne	75914 / Fr. 15.50	75914 / Fr. 15.50	78914 / Fr. 18.50	78914 / Fr. 18.50
Reflektor mit Linse	750056 / Fr. 26.50	760056 / Fr. 26.50	775001 / Fr. 42.—	775001 / Fr. 42.—
Schalter kompl.	75025 / Fr. 31.—	75025 / Fr. 31.—	75025 / Fr. 31.—	75025 / Fr. 31.—
Gehäuse	750055 / Fr. 55.—	760055 / Fr. 48.—	770055 / Fr. 58.—	750055 / Fr. 55.—
O-Ring	750025 / Fr. 1.50	750025 / Fr. 1.50	750025 / Fr. 1.50	750025 / Fr. 1.50
Endkappe	750057 / Fr. 19.50	760057 Fr. 17.50	750057 / Fr. 19.50	750057 / Fr. 19.50
V/O-Ring	750017 / Fr. 1.50	750017 / Fr. 1.50	750017 / Fr. 1.50	750017 / Fr. 1.50
Kontakte	750006 / Fr. 1.50	750006 / Fr. 1.50	750006 / Fr. 1.50	750006 / Fr. 1.50
Ladeplatte	750005 / Fr. 1.60	750005 / Fr. 1.60	750005 / Fr. 1.60	750005 / Fr. 1.60
Akku	75175 / Fr. 49.—	75175 / Fr. 49.—	77175 / Fr. 86.—	75175 / Fr. 49.—
Ladestation	75100 / Fr. 42.—	75100 / Fr. 42.—	75100 / Fr. 42.—	75100 / Fr. 42.—
Schnell-Ladestation	75103 / Fr. 83.—	75103 / Fr. 83.—	75103 / Fr. 83.—	75103 / Fr. 83.—
Netzteil 230 Volt	21725 / Fr. 54.—	21725 / Fr. 54.—	21725 / Fr. 54.—	21725 / Fr. 54.—
Ladekabel 12 Volt	22051 / Fr. 22.50	22051 / Fr. 22.50	22051 / Fr. 22.50	22051 / Fr. 22.50

Ersatzteilpreise

Vulcan

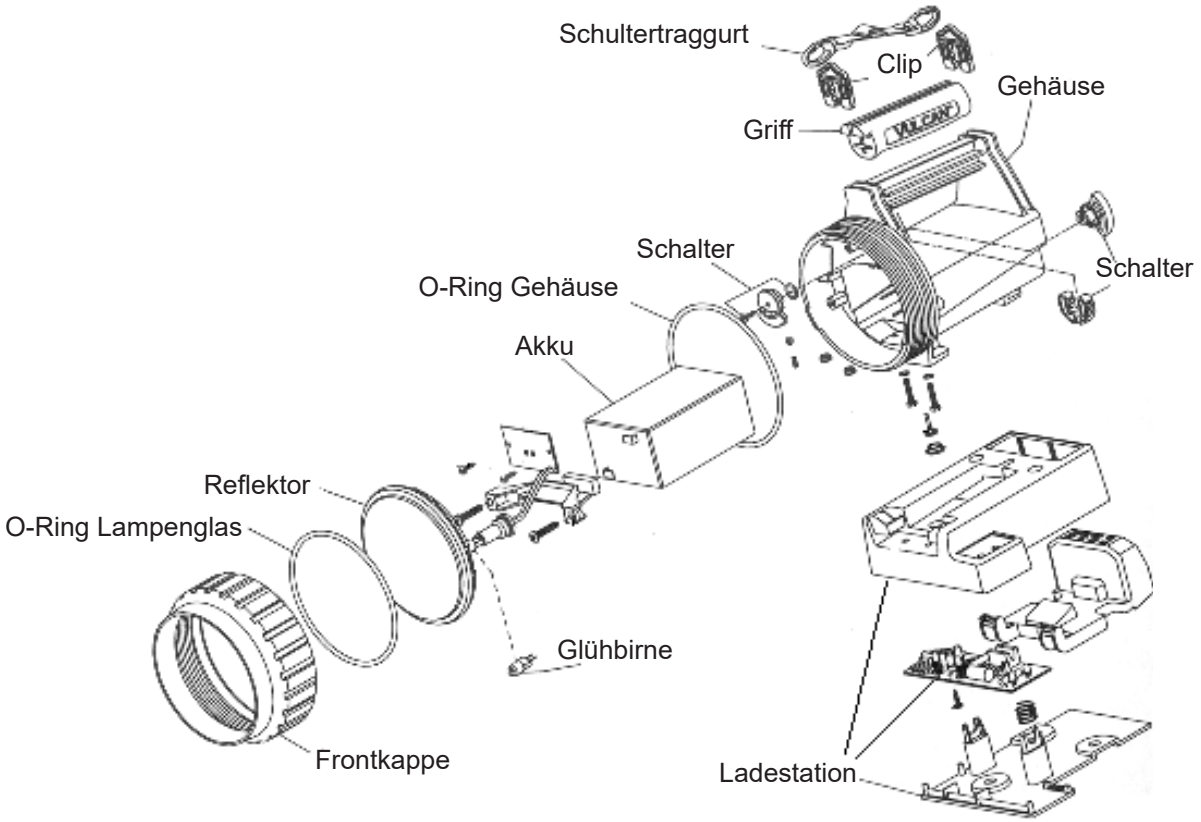

Artikel	*Vulcan*
Frontkappe	440002 / Fr. 8.50
O-Ring Lampenglas	44003 / Fr. 2.20
Reflektor	450070 / Fr. 16.80
Akku	44007 / Fr. 74.—
O-Ring Gehäuse	440004 / Fr. 2.20
Glühbirne 8 Watt	45901 / Fr. 18.50
Glühbirne 6 Watt Doppelg.	44912 / Fr. 31.50
Gehäuse	440001 / Fr. 28.50
Schalter	44012 / Fr. 11.50
Schultertraggurt	44024 / Fr. 24.50
Clip	440018 / Fr. 6.50
Griff	440019 / Fr. 8.50
Ladestation	44100 / Fr. 45.—
Netzteil 230 Volt	21725 / Fr. 54.—
Ladekabel 12 Volt	22051 / Fr. 22.50

Ersatzteilpreise

Lite Box

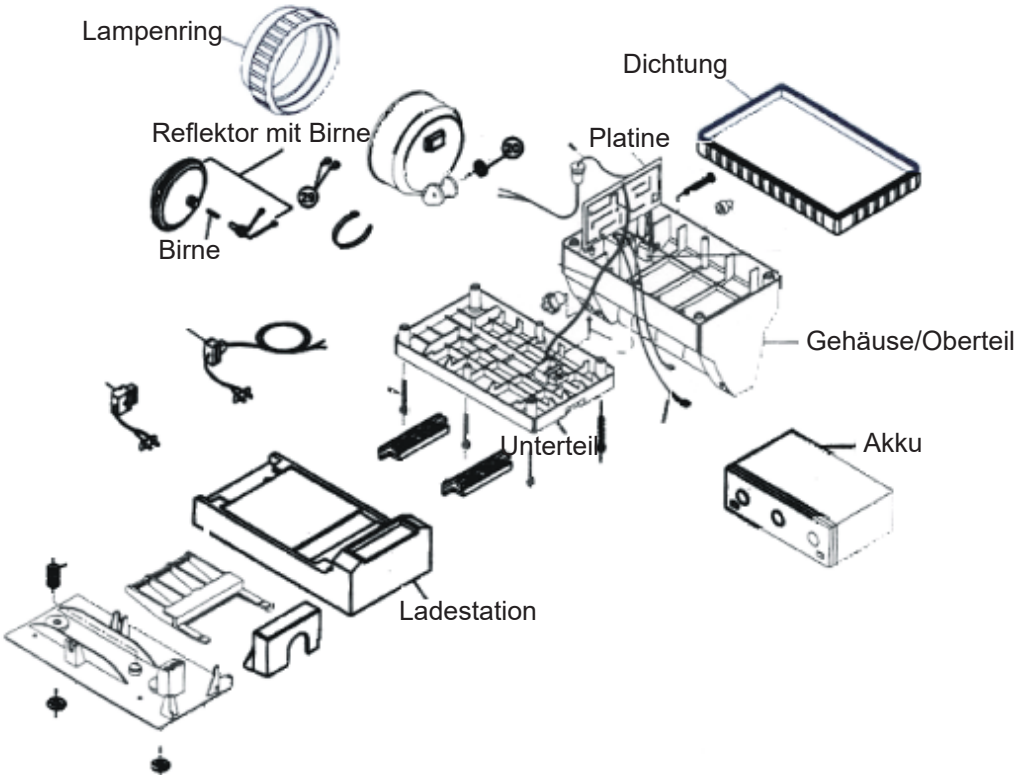

Artikel	*Lite Box*
Lampenring	45918 / Fr. 8.50
Dichtung	45907 / Fr. 9.50
Akku	45937 / Fr. 94.—
Platine	450165 / Fr. 102.—
Reflektor mit Birne 20 Watt	45913 / Fr. 48.—
Reflektor mit Birne 8 Watt	45911 / Fr. 48.—
Birne 20 Watt	45902 / Fr. 18.50
Birne 8 Watt	45901 / Fr. 18.50
Ladestation	450011 / Fr. 71.—
Gehäuse Oberteil	45904 / Fr. 89.50
Gehäuse Unterteil	45905 / Fr. 52.50
Schalter mit Gummi	400157-1 / 9.80
Gummi zu Schalter	400130-1 / 2.80
Netzteil 230 Volt	21725 / Fr. 54.—
Ladekabel 12 Volt	22051 / Fr. 22.50

Ersatzteilpreise

Akku-Staplampe SL-20XP/LED

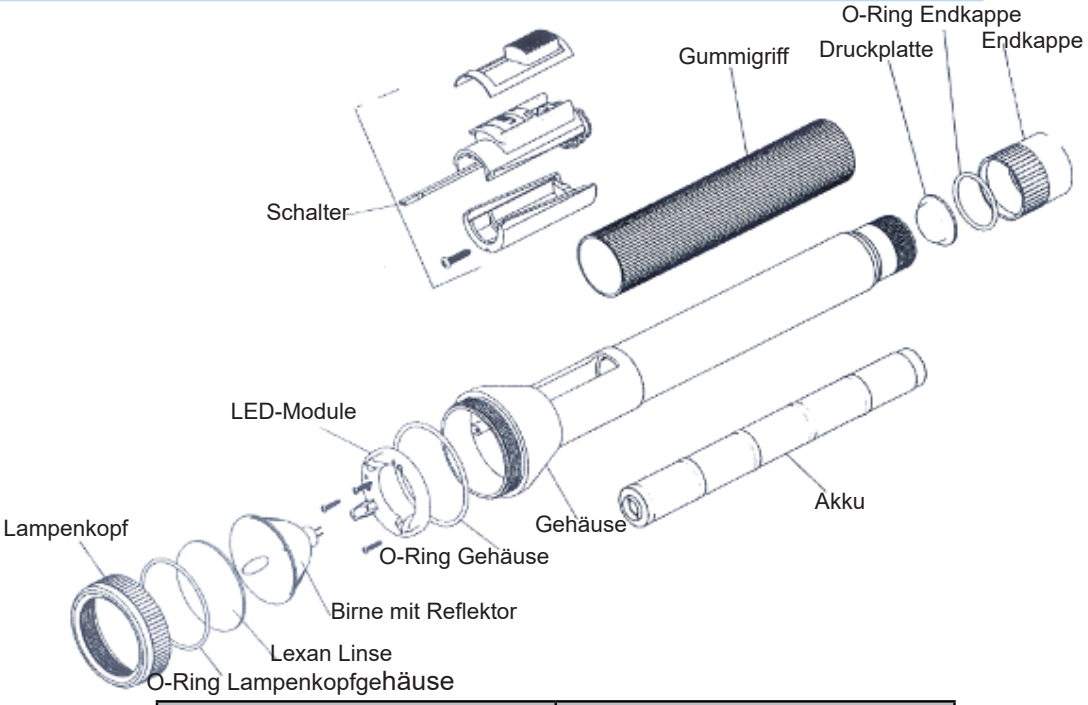

Artikel	*SL-20XP/LED*
Endkappe schwarz	251003 / Fr. 17.—
Endkappe orange	251003-1 / Fr. 17.—
O-Ring Endkappe	250008 / Fr. 1.20
Akku	77175 / Fr. 86.—
Lampenkopf schwarz	250002 / Fr. 14.50
Lampenkopf orange	250002-1 / Fr. 14.50
O-Ring Lampenkopf	250005 / Fr. 1—
Lexan Linse	20160 / Fr. 2.50
Birne mit Reflektor	25127 / Fr. 36.—
O-Ring Gehäuse	201604 / Fr. 1.80
Schalter	25141 / Fr. 18.50
Gehäuse schwarz	251020 / Fr. 58.—
Gehäuse orange	251020-1 / Fr. 58.—
Gummigriff	251014 / Fr. 8.50
Druckplatte	251015 / Fr. 2.80
LED-Module	240029 / Fr. 33.—
Ladestation	22052 / Fr. 35.—
Netzteil 230 Volt	21725 / Fr. 54.—
Ladekabel 12 Volt	22051 / Fr. 22.50

Ersatzteilpreise

Stablampe 3C-XP/LED

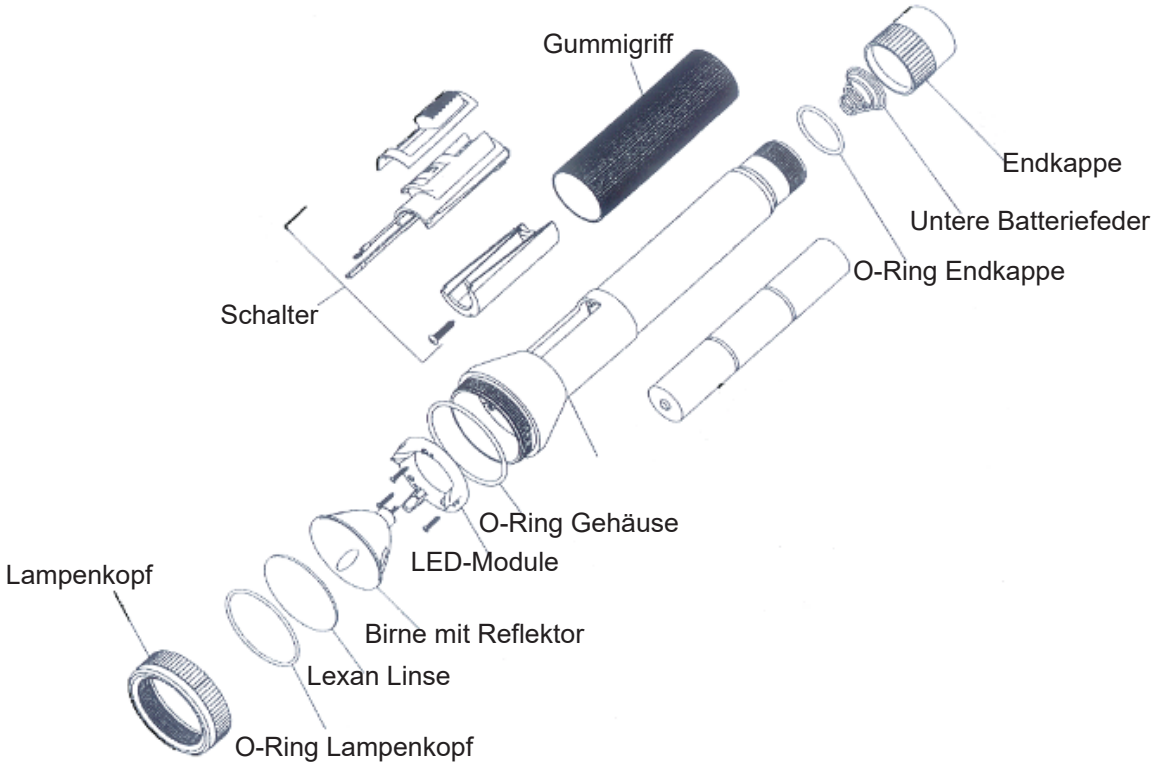

Artikel	*Stablampe 3C-XP/LED*
Endkappe schwarz	251003 / Fr. 17.—
Endkappe orange	251003-1 / Fr. 17.—
Batteriefeder	240028 / Fr. 3.50
O-Ring Endkappe	250008 / Fr. 1.20
Gummigriff	240021 / Fr. 8.50
Lampenkopf schwarz	250002 / Fr. 14.50
Lampenkopf orange	250002-1 / Fr. 14.50
O-Ring Lampenkopf	250005 / Fr. 1.—
Lexan Linse	20160 / Fr. 2.50
Birne mit Reflektor	24003 / Fr. 29.50
LED-Module	240029 / Fr. 33.—
O-Ring Gehäuse	201604 / Fr. 1.80
Schalter	25141 / Fr. 18.50
Gehäuse schwarz	240030 / Fr. 58.—
Gehäuse orange	240030-1 / Fr. 58.—

Ersatzteilpreise

Survivor

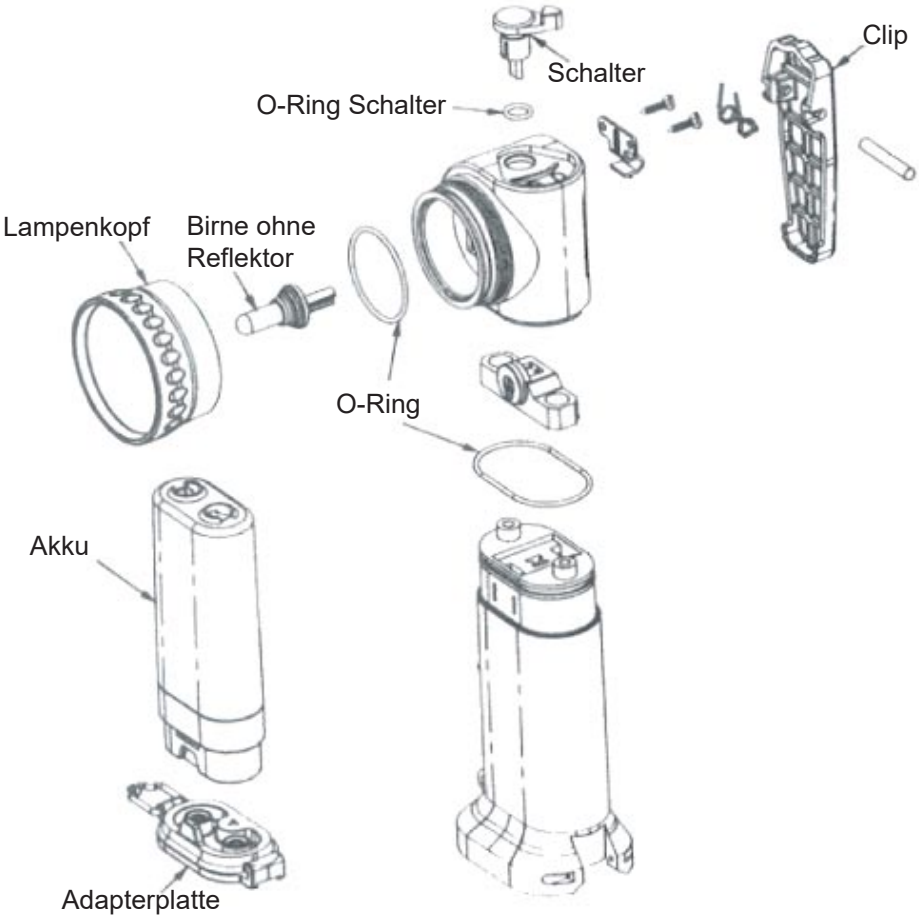

Artikel	*Survivor*	*Survivor altes Modell*
Lampenkopf	900330 / Fr. 18.50	90045 / Fr. 12.10
Birne ohne Reflektor	90314 / Fr. 18.50	90030 / Fr. 34.50
O-Ring	900044 / Fr. 1.50	900143 / Fr. 1.50
Adapterplatte	903039 / Fr. 18.50	903039 / Fr. 18.50
Akku	90130 / Fr. 95.—	90130 / Fr. 95.—
Schalter	900026 / Fr. 5.50	900035 / Fr. 5.50
O-Ring Schalter	900043 / Fr. 1.—	900043 / Fr. 1.—
Clip	900307 / Fr. 10.50	
Ladestation	90010 / Fr. 58.—	90010 / Fr. 58.—
Netzteil 230 Volt	21725 / Fr. 54.—	21725 / Fr. 54.—
Ladekabel 12 Volt	22051 / Fr. 22.50	22051 / Fr. 22.50

Preise exkl. MWST
Preis- und Artikeländerungen vorbehalten / Stand 25.04.2022